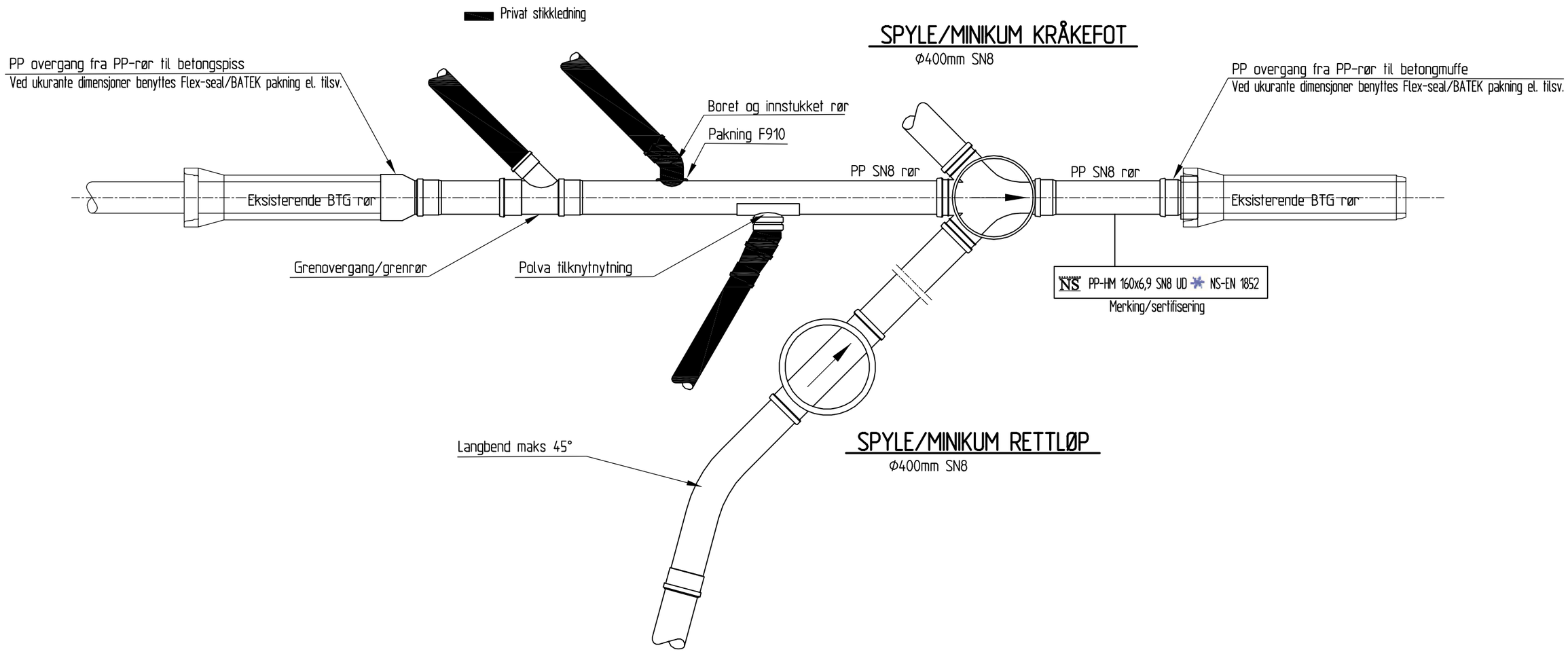

Kummer:

NB! Separate kummer for vann, spillvann og overvann skal benyttes.
PP minikummer skal ha diameter = Ø400mm.
Spillvannsstigerør skal være rødbrunt.
Overvannsstigerør skal være sort.
Beskyttelseslokk i PVC med innv. tetningsring og håndtak skal benyttes.
Beskyttelseslokket skal ha samme farge som stigerøret.
Utenom ledningskryss skal det benyttes rettløpskummer.
Platong kummer i betong/PP kan benyttes etter avtale med overgang til Ø1200mm ringer.
Det skal benyttes kjøresterk flytende ramme og lokk med pakning i materiale Polyuretan.
Offentlige kummer skal ha merket lokk. S = spillvann,O = overvann og V = vann.
Maksimum 250mm mellomring, minimum 50mm. Plastringer kan benyttes.

Spillvanns-/overvannsledning:

PP rør etter: NS1852,2 SN8 deler serie S16, UD Kronemerket.
Minimumsdimensjon for kommunale spillvannsledninger er Ø160mm.
Minimumsdimensjon for kommunale overvannsledninger er Ø200mm.
Ved dimensjoner Ø160mm ≥ ≤Ø400mm skal det benyttes glatte rør.
Ved dimensjoner > Ø400mm avtales material/rør type.
Det skal benyttes integrert EPDM eller annen syntetisk pakning
med tilsvarende egenskaper med hensyn på OZON og aldringsegenskaper.
Pakninger av naturgummi tillates ikke.
Ved oljeholdig grunn skal det benyttes pakning av NBR, eller tilsvarende
med samme oljebestandige egenskaper.

Avstander:

Kumavstand skal ikke overstige 100m.
Minste avstand mellom grenrør etc. og kum = 1000mm.

Stikkledninger:

Stikkledninger skal normalt monteres på utsiden av kummer.
Grense for privat stikkledning er som vist på tegning.
Tiknytning til hovedledning:
Hovedledning dimensjon ≤Ø250mm, 45° grenrør.
Hovedledning dimensjon = Ø300mm ≤ Ø500mm, Polva/Pragma sadel.
Hovedledning dimensjon> Ø500mm, borring, AR-pakning og 45° bend.

Sluttdokumentasjon:

Se VA-norm

Rev.	Dato	Rev. tekst	Rev. av

FREDRIKSTAD KOMMUNE
VA-NORM
TEGNING 04

Ordre	Tegnet av	Skala
-	RBF	1:20
Tegning	Kontr./godkjent	Format
04	OE	A3
	Dato	Rev.
	20.09.2006	