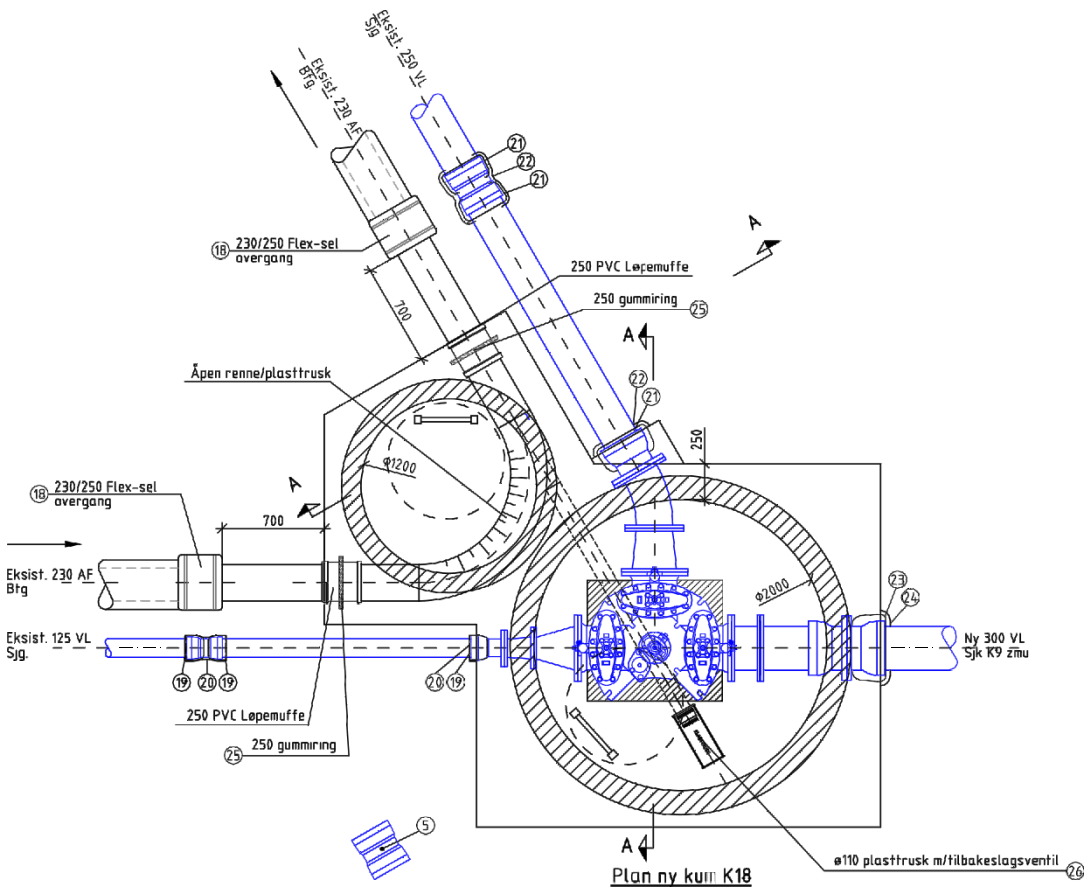

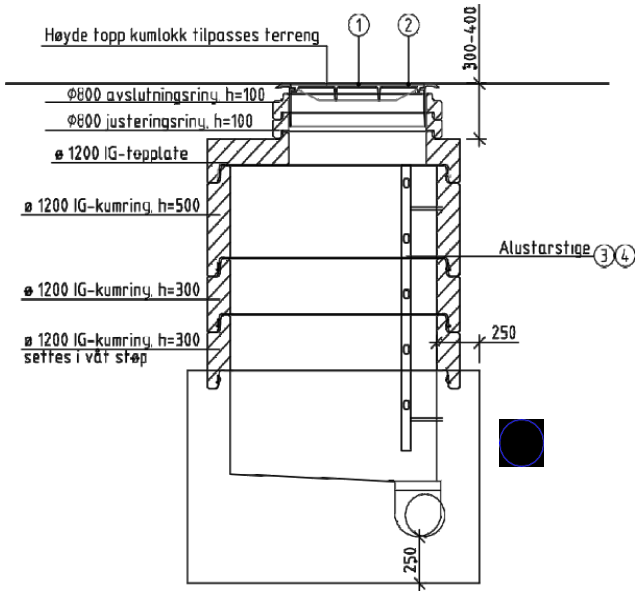

Snitt B – B ny kum K18

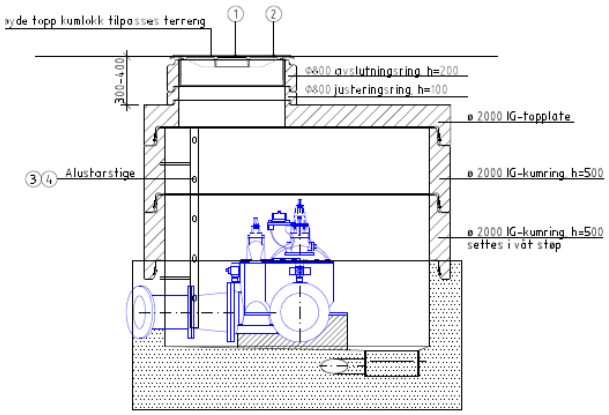

Snitt A – A ny kum K18

D						Prosjekterende PRO Dato:02.01.2018 Navn:M. Kristensen	Tegner/DAK 02.01.2018 M. Davidsen	Kontroll 02.01.2018 E. Åsnes		Måle- stokk
C										
B						Standard kumgruppe Ø 2000 og Ø 1200 Prinsipp utførelse				
A										
							Oslo kommune Vann- og avløpsetaten	Vedlegg nr **267**		Rev
Rev	Revidering gjelder	Pro	SK	Kont	Dato					