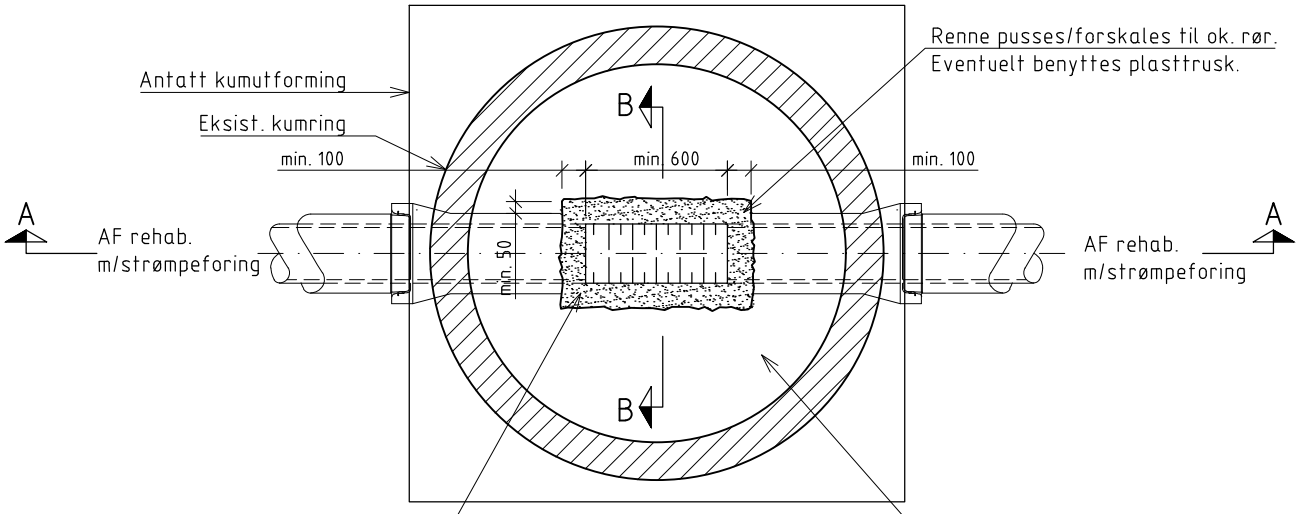

PLAN

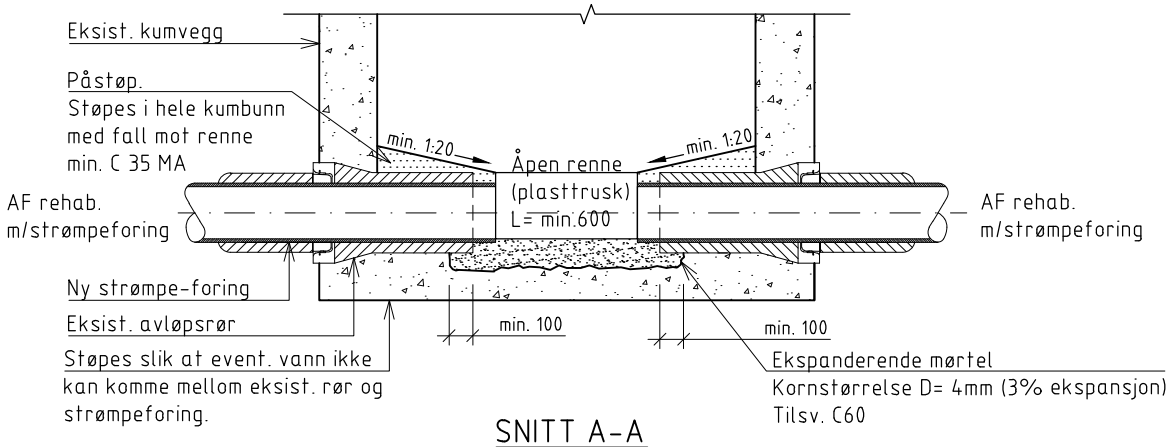

SNITT A-A

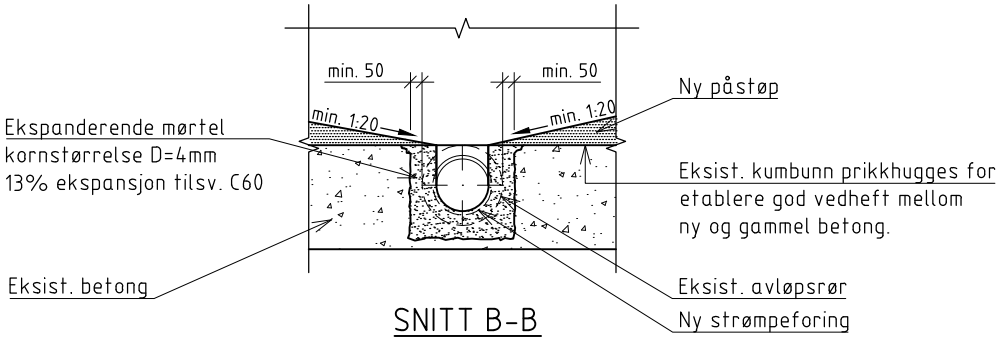

SNITT B-B

D	.	.	.	.	PROSJEKTERENDE (PRO)	TEGNER/DAK	KONTROLL (KONT)	MÅLESTOKK
C	.	.	.	.	DATO 02.01.2018	02.01.2018	02.01.2018	.
B	.	.	.	.	NAVN Morten Kristensen	Marianne Davidsen	Eivind Åsnes	
A	.	.	.	.	REHABILITERING AV RENNE			
.	.	.	.	.	Rehabilitering av avløpsrenne i kum			
.	.	.	.	.	.			
.	.	.	.	.	Prinsipptegning			
REV.	REVIDERING GJELDER	PRO	KONT	DATO	Oslo kommune Vann- og avløpsetaten	VEDLEGG NR. 63	REV. .	A4 format