PRINSIPPTEGNING SPYLE-/STAKEKUM, VEI STIGERØR

SNITT A-A

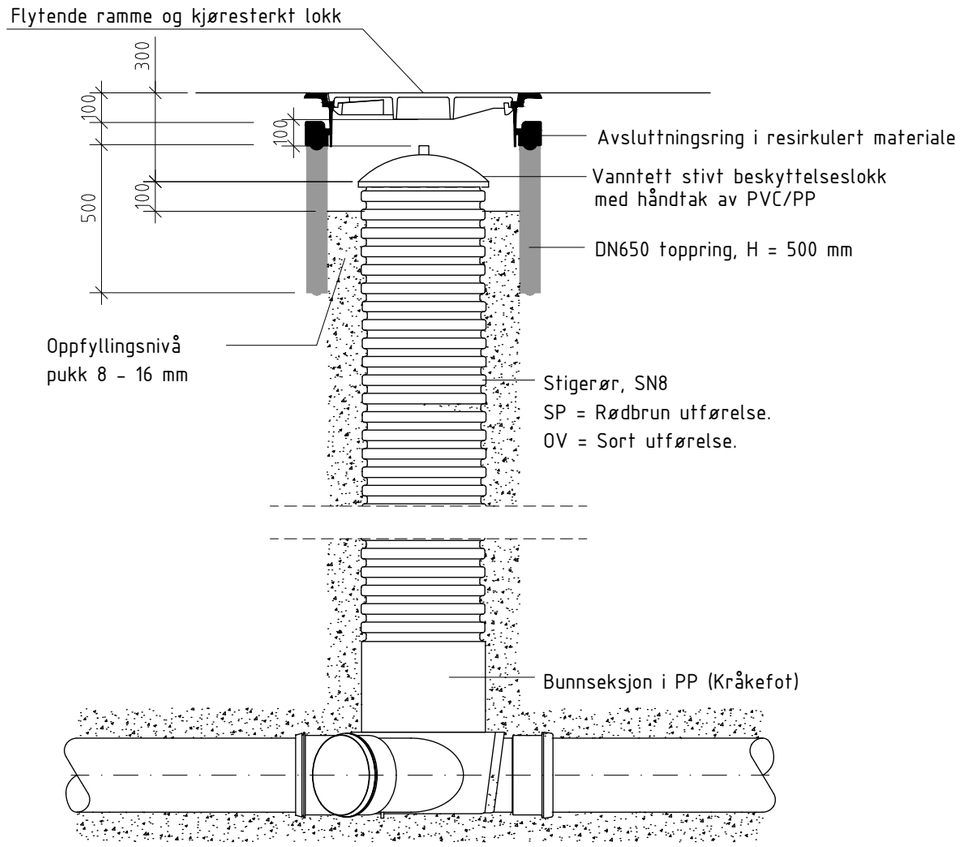

PLAN

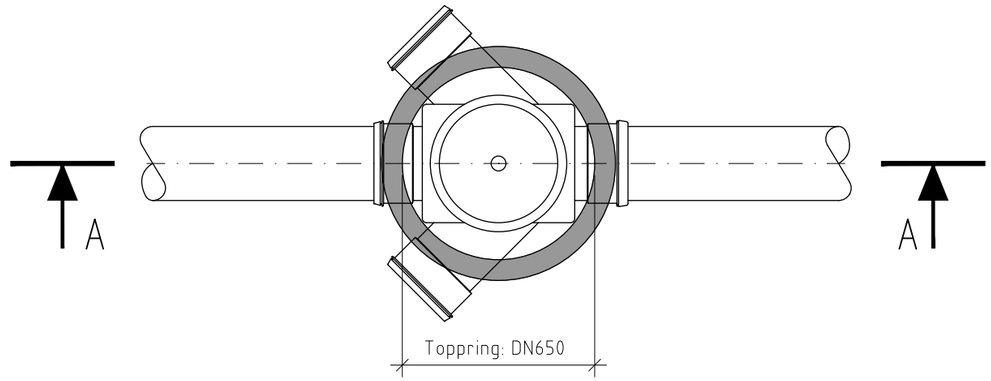

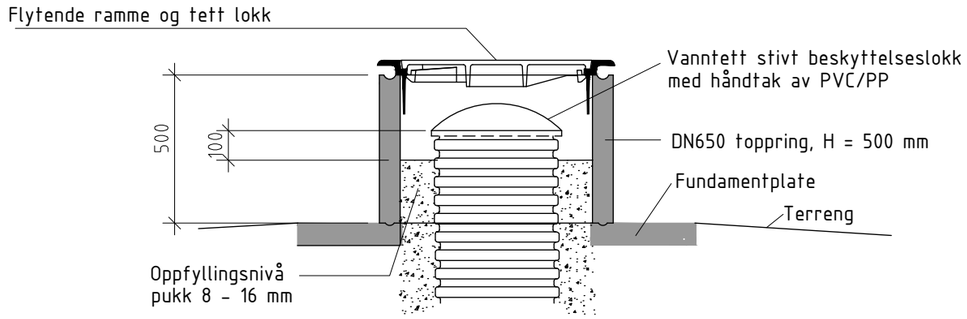

Kummer avsluttes med støpejernsramme og lokk.
Avstand mellom topp beskyttelseslokk og bunn støpejernslokk skal være min. 100 mm.
Det skal benyttes pakning mellom stigerør og bunnseksjon.
Sidegrener som ikke benyttes skal terses.

BYKLE KOMMUNE	Tegn.dato: 04.01.2019
	Rev. dato:
	Sign.:
	Hor. M. Vert. M.
Prinsippløsning spyle/stakekum	Tegn. nr. 7