NOTE:

VIST UTFØRELSE ER EN TYPETEGNING, OG GJELDER FOR ALLE KUMMER MED PLASSTØPT FUNDAMENT, SELV OM DEN VISTE UTFØRELSEN KUN VISER TILFELLET DER KONSOLEN UNDER ARMATURET IKKE SKAL OPPTA FORANKRINGSKREFTER.

I KUMMER MED PLASSTØPT FUNDAMENT, OG DER KONSOLLEN SKAL OPPTA FORANKRINGSKREFTER, SKAL ARMERING AV KONSOLLEN PROSJEKTERES SPESIELT FOR HVERT ENKELT TILFELLE. DENNE ARMERINGEN KOMMER I TILLEGG TIL, OG MÅ TILPASSES ARMERINGEN VIST PÅ DENNE TEGNINGEN.

PLAN (M=1:20)

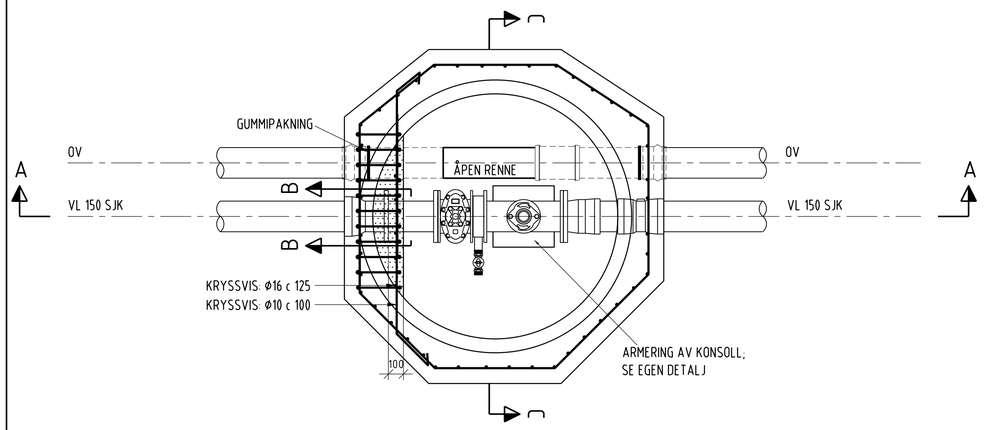

SNITT A-A

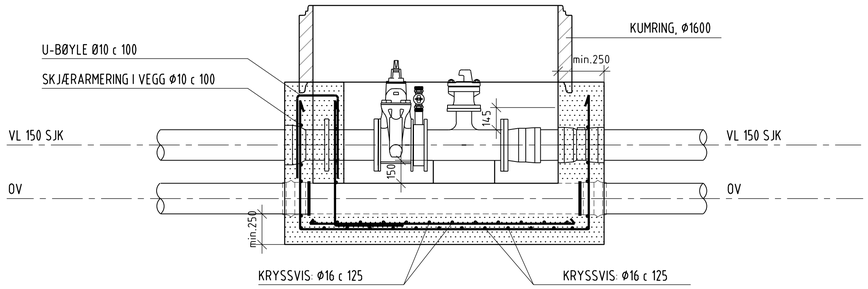

SNITT B-B

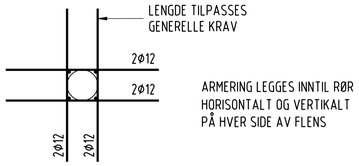

SNITT C-C

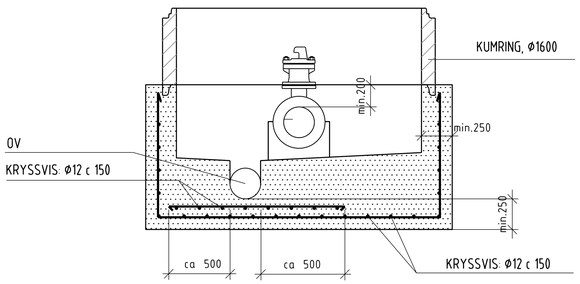

DETALJ: ARMERING AV KONSOLL SOM IKKE SKAL OPPTA FORANKRINGSKREFTER (M=1:10)

PLAN

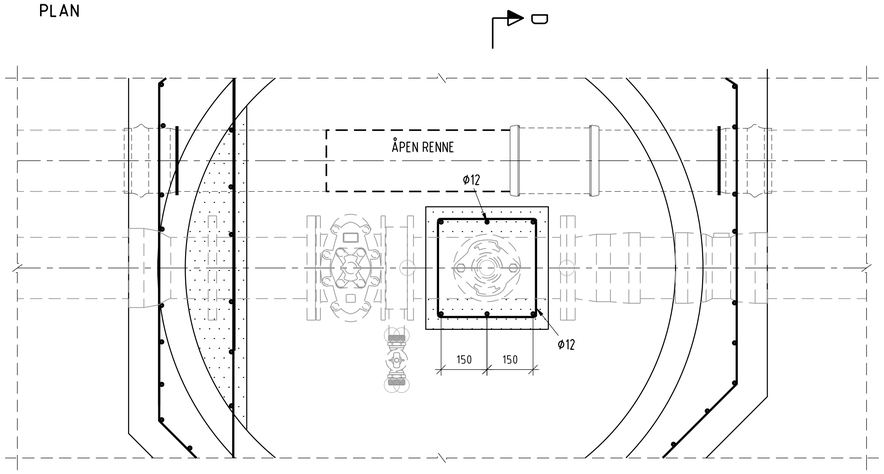

SNITT D-D

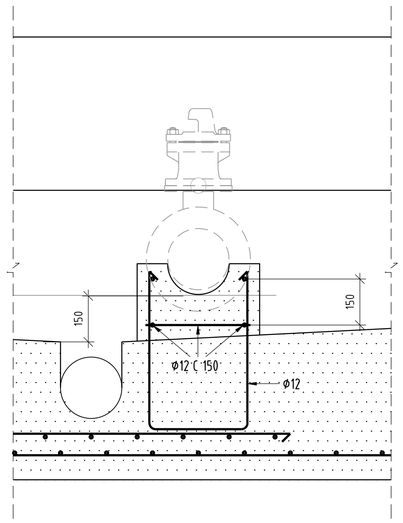

HENVISNINGER:

KUMGRUPPER DER EN ELLER FLERE KUMMMER HAR PLASSTØPT FUNDAMENT:
K4, SE TEGN. NR. 202

BESTEMMELSER:

ALLE INNSTØPTE PVC-RØR SKAL HA PÅMONTERT GUMMIPAKNING CA. 100mm INNENFOR KUMVEGG.

VED BRUK AV KUMMER MED PLASSTØPTE KUMFUNDAMENTER SKAL DET FORSKALES, ARMERES OG STØPES KUMFUNDAMENT ETTER AT RØRENE ER LAGT. DET GJØRES SPESIELT OPPMERKSOM PÅ KRAVET OM LEDDVIRKNING PÅ RØRENE UTENFOR KUMVEGG, OG KRAVET TIL HOLDBARE GLATTE OG HYDRAULISKE UTFORMEDE RENNER. PLASSTØPT BETONG SKAL VÆRE I SAMSVAR MED NS-EN 206-1, OG TILFREDSSTILLE FØLGENDE KRAV:

- FASTHETSKLASSE MIN. B35
- BESTANDIGHETSKLASSE MIN. MF45
- MAKS STEINSTØRRELSE 16mm
- KLORIDKLASSE CL 0,1
- MIN. ARMERINGSOVERDEKNING 50mm
- ARMERING, STÅLKVALITET B500C
- GENERELL ARMERING Ø12 C 150 RUTENETT

TEGNFORKLARING:

BETONG PREFAB.

BETONG PLASSTØPT

PRODUKTER, MATERIALER, UTFØRELSE OG KVALITETEN I HENHOLD TIL KOMMUNENS VA-NORM OG GODKJENTE PLANER.

Rev.	Revisjonen gjelder	Tegnet	Sign.	Dato
B	Endret tekst		FB	27.10.2014
A	Prinsipptegning		FB	01.06.2011

BÆRUM KOMMUNE
VANN OG AVLØP

Tittel
ARMERING AV VA-KUMMER MED PLASSTØPT KUMFUNDAMENT

Tegn. dato	01.06.2011
Tegnet	
Sign.	FB
Målestokk: 1:20	Format: A1
Tegning/Vedlegg nr: 300	Rev: B