"ORKDALSMODELL INNLØPSKUM"

M 1 : 20

PLAN

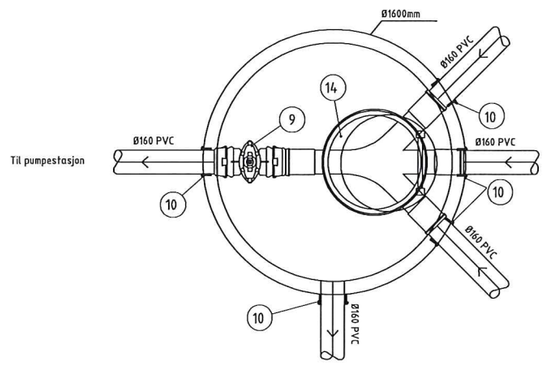

OPPRISS

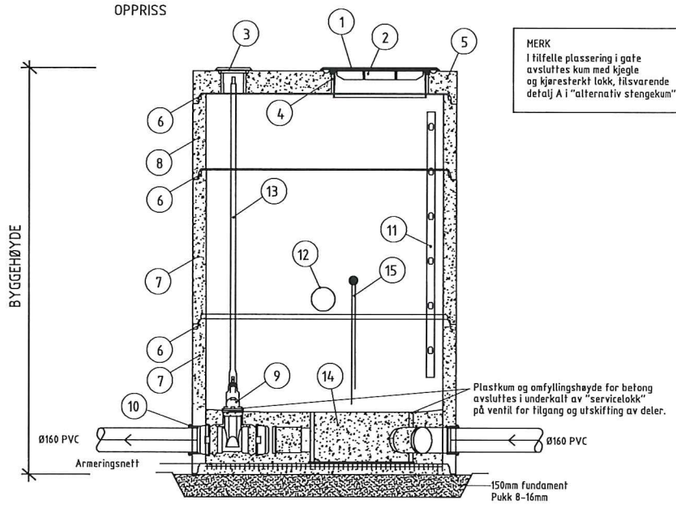

MATERIALLISTE:

KUMTYPE: INNLØPSKUM "ORKDALSMODELL"

POS	BESKRIVELSE	DIMENSJON/TYPE mm	ANTALL stk	BYGGEH. mm
1	Kumlokk NS1992 GJS, selvlåsende, pakning, tette spetthull	HT1992 GJS	1	
2	Ramme NS 1990	NS1990 GJS	1	100
3	Ramme og lokk for spindelforlenger	UF15 / UT15	1	100
4	CS-stoppring.	Ø650mm	1	
5	Topplate eksentrisk	Ø1600mm	1	200
6	Glidepakning	F116	3	
7	Kumring	Ø1600mm	2	1000
8	Kumring	Ø1600mm	1	500
9	Baio E2 sluseventil (Hawle 450) Baio muffe for PVC/PE	Ø160mm	1	
10	AR-pakning for PVC	F910/Ø160mm	5	
11	Kumstige Alustar el. lignende, tilpasset		1	
12	Overløp, PVC	Ø160mm	1	
13	Spindelforlenger		1	
14	Dobbeltgrenkum, plast type "Kråkefot"	Ø630mm	1	
15	Konduktiv nivåføler, type VN1 inkl.oppheng		1	

ALTERNATIV INNLØPSKUM - AVLØPSPUMPESTASJONER

M 1 : 20

PLAN

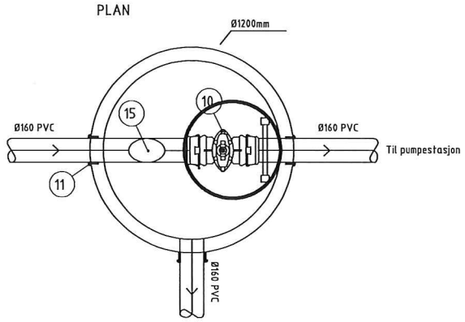

OPPRISS

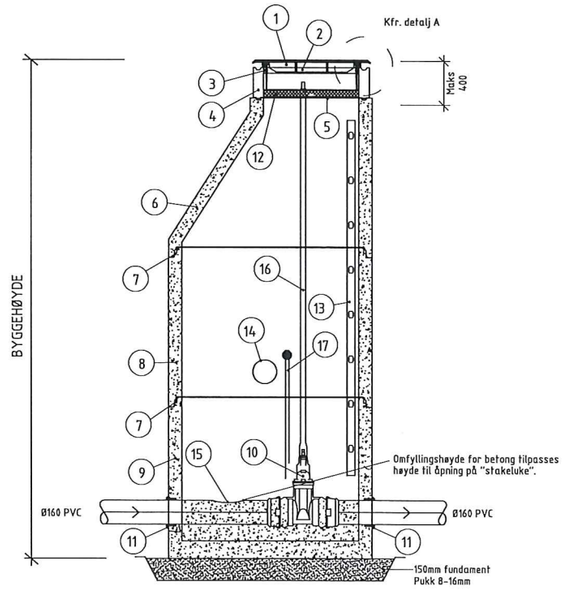

DETALJ A M 1 : 10

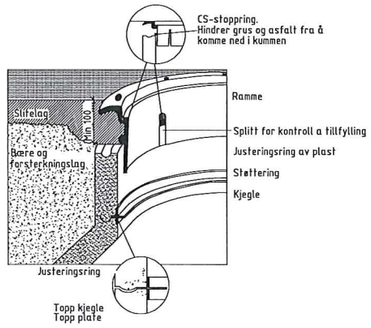

MATERIALLISTE:

KUMTYPE: INNLØPSKUM

POS	BESKRIVELSE	DIMENSJON/TYPE mm	ANTALL stk	BYGGEH. mm
1	Kumlokk NS1992 GJS, selvlåsende, pakning, tette spetthull	HT1992 GJS	1	
2	Ramme NS 1990	NS1990 GJS	1	100
3	CS-stoppring.	Ø650mm	1	
4	Justeringsring av plast	Ø650mm	1	200
5	AS støttering med Novalastikk pakning	Ø650mm	1	
6	Kjegle	Ø1200mm	1	1000
7	Glidepakning	F116	2	
8	Kumring	Ø1200mm	1	1000
9	Kumring med bunn	Ø1200mm	1	1080
10	Baio E2 sluseventil (Hawle 450) Baio muffe for PVC/PE	Ø160mm	1	
11	AR-pakning for PVC	F910/Ø160mm	5	
12	Isolasjonslokk		1	
13	Kumstige Alustar el. lignende		1	
14	Overløp, PVC	Ø160mm	1	
15	Stakeluke, PVC Åpen	Ø160mm	1	
16	Spindelforlenger		1	
17	Konduktiv nivåføler, type VN1 inkl.oppheng		1	

Rev.	Revisjonen gjelder-	Dato	Tegnet	Kontr. -	Godkjent

A18 Innløpskum avløpspumpestasjon

NORMTEGNING

Målestokk 1:20	Dato		
	Tegnet	TA	
	Kontr.	ARV	
	Godkjent	FPF	
Arkiv bet.	Arkivnr		
Erstatn. for	Erstatning		

REINERTSEN

Tegning nr. A18

Rev.