Kumtopp med NS skjøt
(Not og fjær)

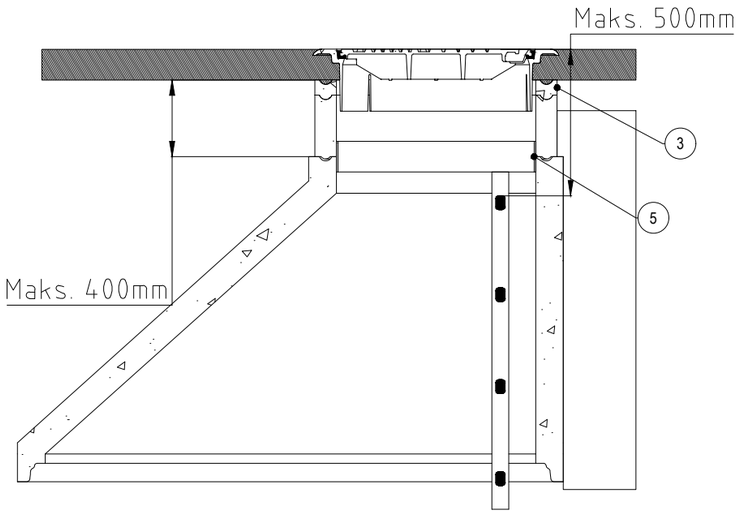


Kumtopp med fals skjøt

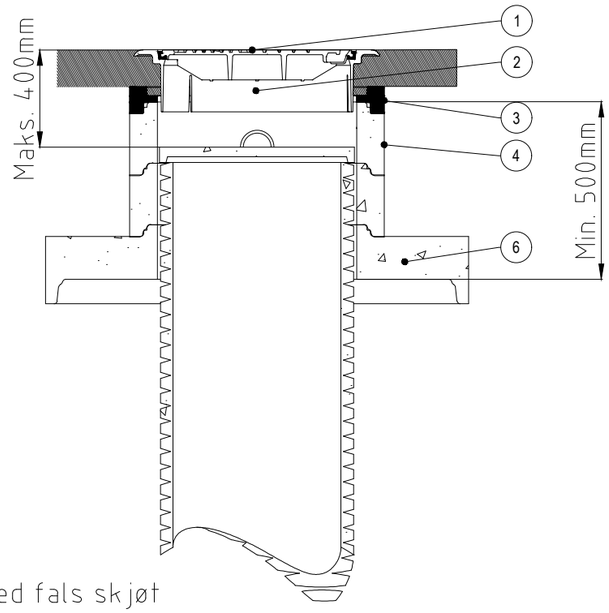


Topplate med fals skjøt

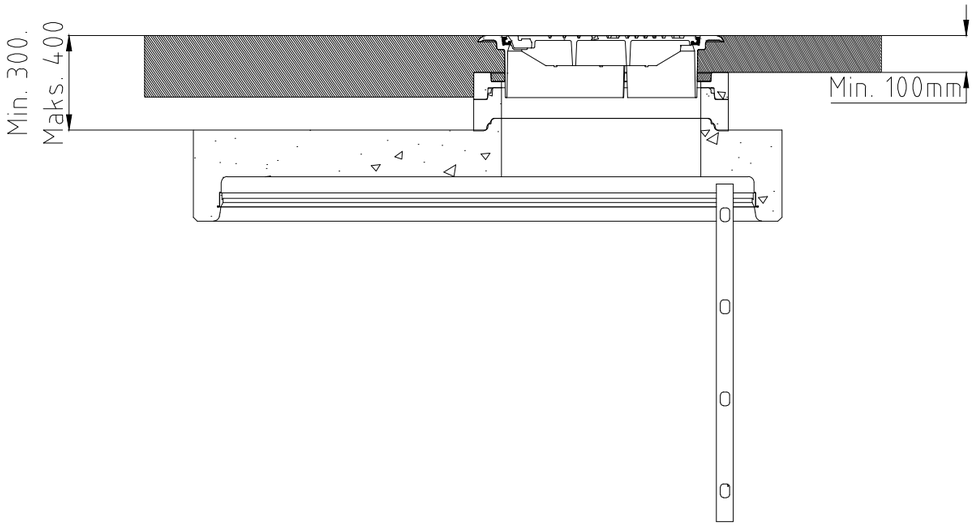


| POS Nr. | Dimensjon | Beskrivelse |
|---|---|---|
| 1 | DN650 | Tett kumlokk med pakning |
| 2 | DN650 | Flytende ramme med inpsepksjonslisse |
| 3 | DN650 | Avslutningsring |
| 4 | DN650 | Justeringsring |
| 5 | DN650 | Støttering |
| 6 | DN1200 | Topplate sentrisk |

Generelt:

- Falsskjøt skal anvendes så fremst det ikke er avtalt noe annet med prosjektansvarlig
- Flyterammen skal flyte i min 100mm godt komprimert asfalt.
- Dersom det ikke er plass til 100mm asfalt skal avslutningsringen fjernes
- Det skal fortrinnvis benyttes eksentrisk kjegle dersom det ikke er avtalt noe annet med prosjektansvarlig
- Det skal være enkel adkomst via stigetrinn, både ned til første trinn og ned til bunnseksjonen av kummen
- Unngå bruk av korte justeringsringer

Lokk:

- Helt tette spetthull
- Uten lås
- Påvulket pakning
- DN650
- Alle kumlokk skal tilfredsstille NS EN 124-2

Ramme:

- I veg benyttes flyteramme med splitt/inspeksjonsslisser
- Utenfor veg benyttes uten splitt, fast ramme vurderes
- Kort hals
- Alle rammer skal tilfredstille NS EN 124-2

| Rev. | Revisjonen gjelder | Dato | Tegnet av | Kontr. av | Godkjent av |
|---|---|---|---|---|---|
| Prinsippløsning | | Målestokk | Tegning nr | F1 | |
| Vann og avløp | | 1:20 | Rev. | | |
| Toppløsning | | Vann og vannmiljø<br>Asker kommune | | | |