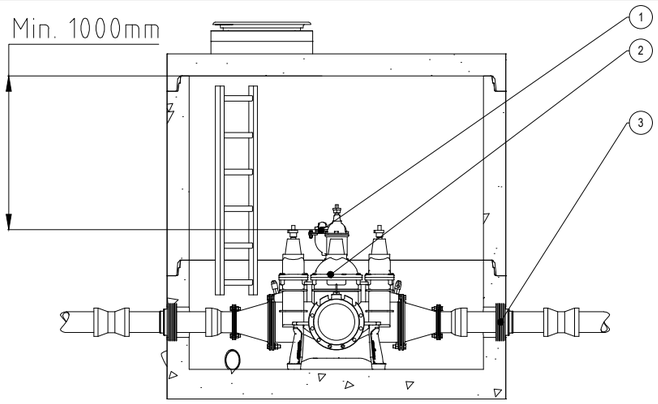

B-B (1:50)

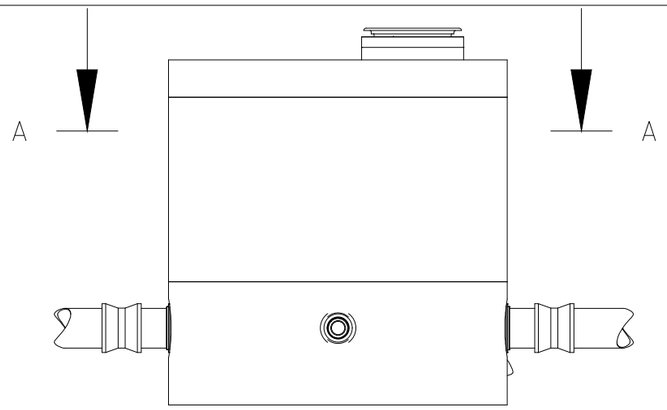

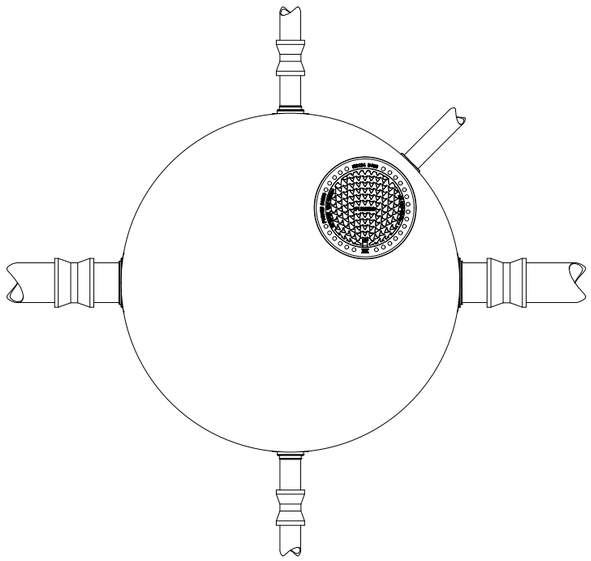

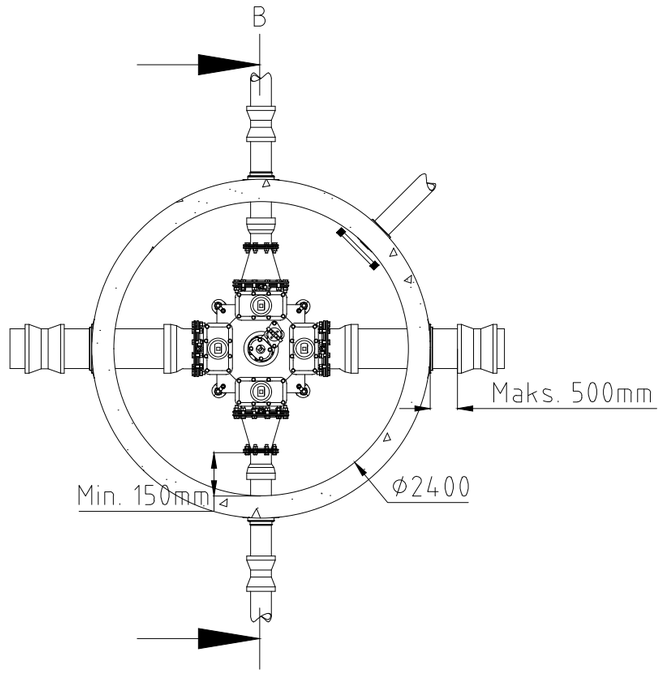

A-A (1:50)

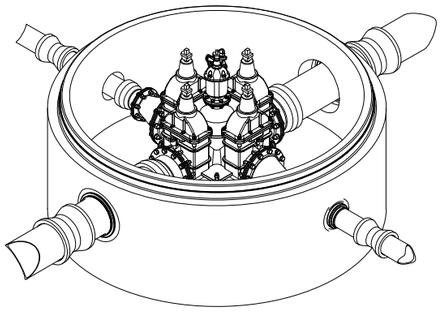

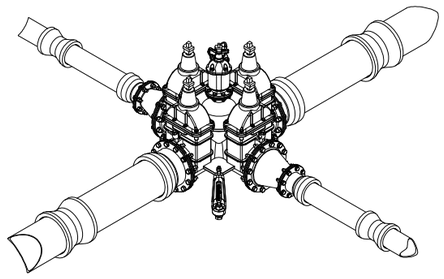

POS Nr.	Dimensjon	Beskrivelse
1	DN100	Stengbar brannventil m/smusslokk
2	Variabel	Ventilkryss med høyrelukkende ventiler og serivceuttak
3	Variabel	Gjennomføringspakning

Generelt

- For toppløsning se Vedlegg F1. Prinsippløsning - Toppløsning
- Brannventil monteres med retning mot mannehullet
- Stige/kjegle orienteres slik at man kommer inn mot ledig plass
- Alt armatur skal være gjengefritt
- Drensledning må dimensjoneres med hensyn på spyling
- Det skal monteres nøkkeltopper på alle ventiler
- Se kap 5.for ytterligere bestemmelser

Rev.	Revisjonen gjelder	Dato	Tegnet av	Kontr. av	Godkjent av
Prinsippløsning		Målestokk	Tegning nr	F3	
Vann		1:50	Rev.		
Prefab. VK DN2400 m/topplate		Vann og vannmiljø Asker kommune			